Инструкция по установке

Артикул **33506**

Защищаемые агрегаты: Двигатель, Передний дифференциал, Коробка переключения передач, Раздаточная коробка

Материал защиты: 5 мм, Алюминий

Марка	Модель	Объем	Год выпуска	Марка	Модель	Объем	Год выпуска
Cadillac	Escalade	6.0, 6.2	2011-2014	Chevrolet	Tahoe (gmt900)	4.8, 5.3, 6.0, 6.2	2011-2014

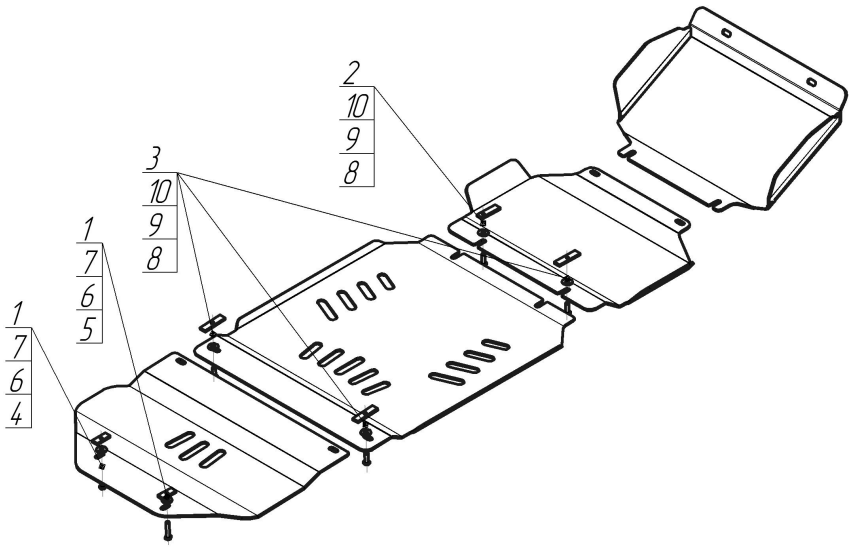

Комплект крепежа

1		ПР 50х20х6 М8	2 шт	6		Шайба Гровера DIN 127 М08	2 шт
2		ПР 70х20х6 А15 М10	1 шт	7		Шайба кузов. DIN 9021 М 08 *200*	2 шт
3		ПР 80х20х6 М10	3 шт	8		Болт DIN 933 – 8.8 10х035	4 шт
4		Болт DIN 933 – 8.8 08х030	1 шт	9		Шайба Гровера DIN 127 М10	4 шт
5		Болт DIN 933 – 8.8 08х050	1 шт	10		Шайба кузов. DIN 9021 М 10 *200*	4 шт

Автомобиль без защиты

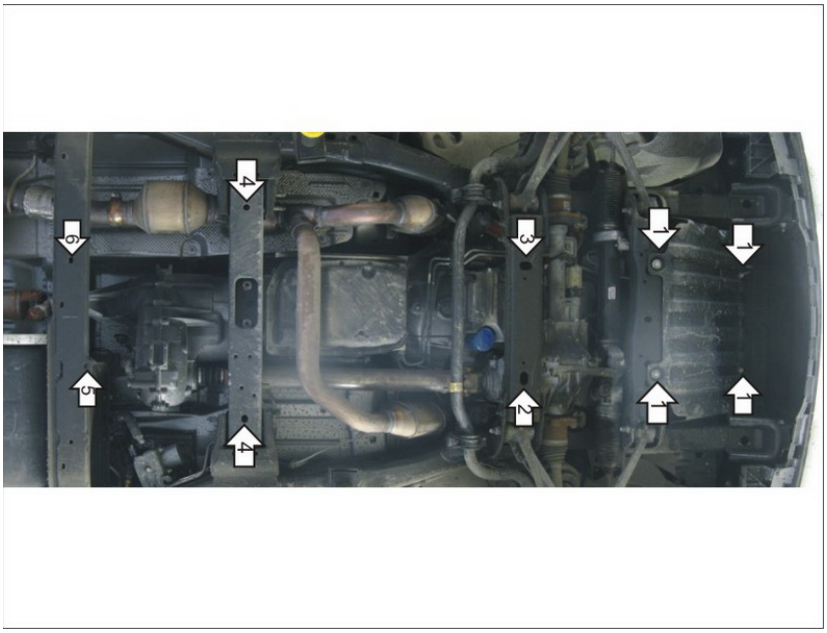

Автомобиль с защитой

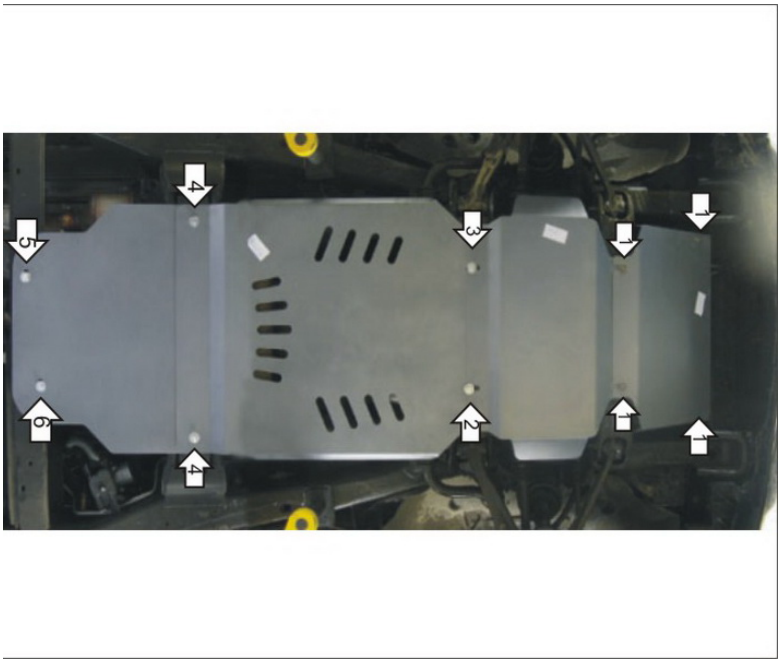

Порядок установки

1. Снять пластиковый пыльник и установить на места его крепления первый Щит Защиты совместно с передними точками второго Щита Защиты при помощи штатного крепежа.
2. Установить в отверстие поперечной балки заднюю левую точку крепления второго Щита Защиты при помощи ПР 70х20х6 А15 М10, Болта М10х35, Шайбы 10 и Гровера 10.
3. Установить в отверстие поперечной балки заднюю правую точку крепления вторго Щита Защиты при помощи ПР 80х20х6 М10, Болта М10х35, Шайбы 10 и Гровера 10.
4. Установить на поперечную балку задние точки крепления третьего Щита Защиты совместно с передними точками четвертого Щита при помощи ПР 80х20х6 М10, Болтов М10х35, Шайб 10 и Гроверов 10. Передние точки крепления третьего Щита Защиты устанавливаются совместно с задними точками крепления второго Щита.
5. Установить в отверстие поперечной балки за Раздаточной коробкой правую заднюю точку крепления четвертого Щита при помощи ПР 50х20х6 М8, Болтов М8х50, Шайб 8 и Гроверов 8.
6. Установить в отверстие поперечной балки за Раздаточной коробкой левую заднюю точку крепления четвертого Щита при помощи Болта М8х30, Гайки М8, Шайбы 8 и Гровера 8.

Появились вопросы по установке? Заходите на сайт: ootrio.ru или звоните! 8-800-333-01-47

Версия инструкции от