Инструкция по установке

Артикул **10824**

Защищаемые агрегаты: Двигатель, Коробка переключения передач

Материал защиты: 3 мм, Сталь

Марка	Модель	Объем	Год выпуска	Марка	Модель	Объем	Год выпуска
Acura	MDX (yd2)	3.7	2006-2009	Honda	Pilot	3.5	2008-2011

Изображение отсутствует

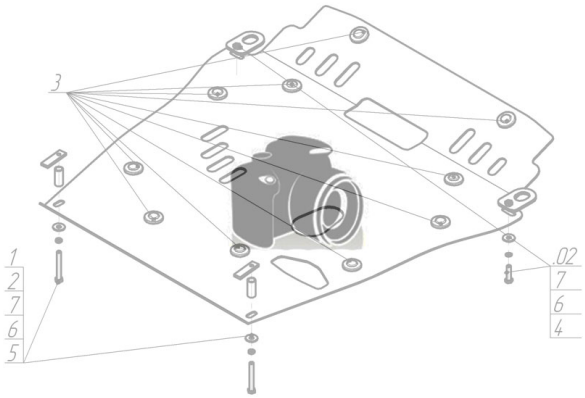

Комплект крепежа

1		ПР 80х20х6 М10	2 шт	4		Шайба Гровера DIN 127 М10	4 шт
2		Демпфер жёлтый	6 шт	5		Шайба кузов. DIN 9021 М 10 *200*	4 шт
3		Болт DIN 933 – 8.8 10х030	4 шт				

Автомобиль без защиты

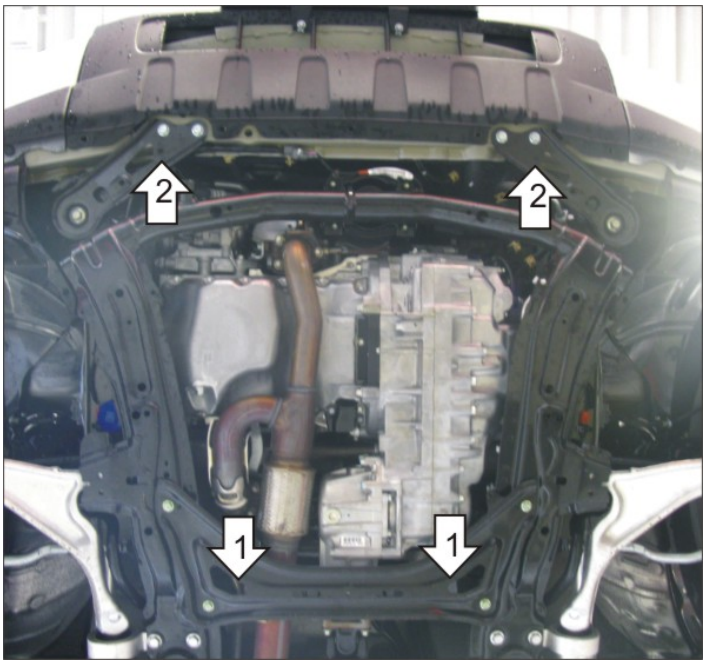

Автомобиль с защитой

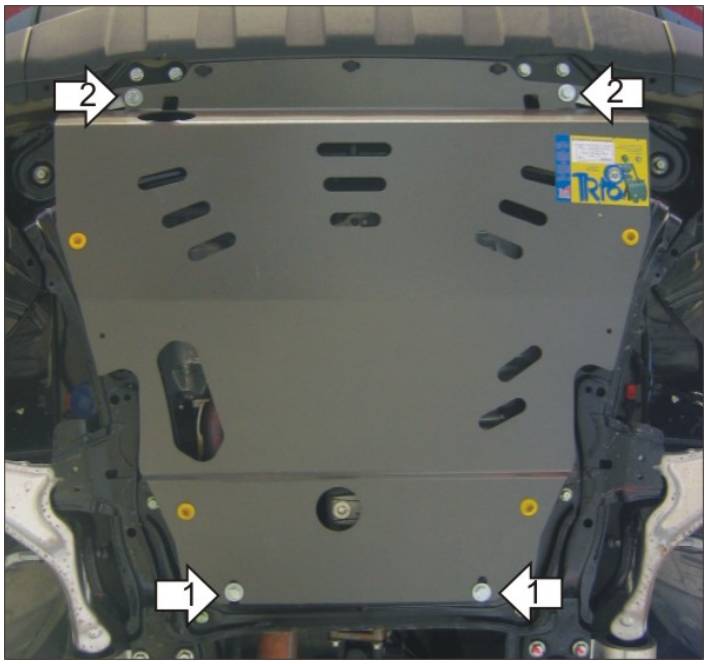

Порядок установки

1. В первую очередь необходимо заложить на поперечную балку проходящую между рычагами подвески ПР80х20х6 М10 и наживить в них Болты М10х30, после чего завести на них защиту.
2. Прикрепить спереди Защиту к Прижимам, которые закладываются в подрамник с помощью Болтов М10х30.

Появились вопросы по установке? Заходите на сайт: ootrio.ru или звоните! 8-800-333-01-47

Версия инструкции от