Инструкция по установке

Артикул **01301**

Защищаемые агрегаты: Двигатель, Коробка переключения передач

Материал защиты: 2 мм, Сталь

Марка	Модель	Объем	Год выпуска	Марка	Модель	Объем	Год выпуска
Mitsubishi	Lancer VI (ck/p_a)	1.3, 1.5, 1.6, 1.8, 2.0, 2.4	1995-1999	Mitsubishi	Lancer VI (ckp_a, Ce)	1.3, 1.5, 1.6, 1.8, 2.0, 2.4	1995-1999

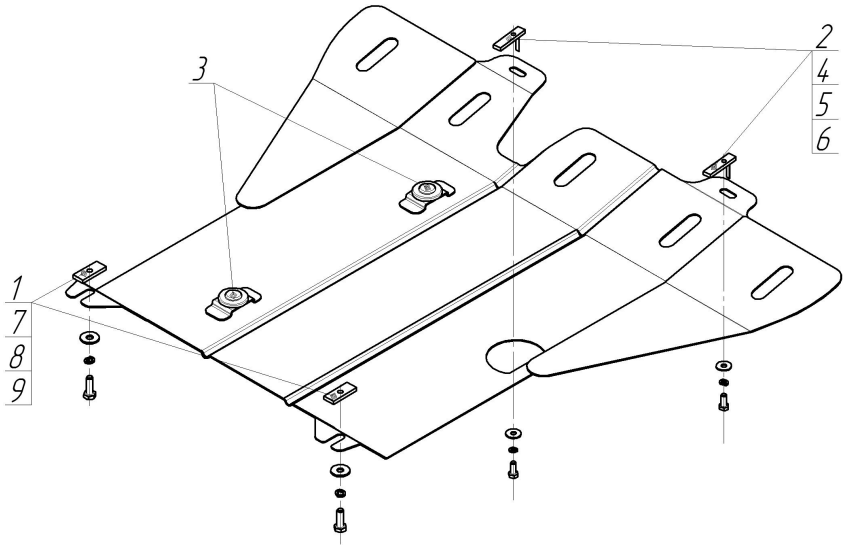

Комплект крепежа

1		ПР 50х20х6 М10	2 шт	6		Шайба кузов. DIN 9021 М 08 *200*	2 шт
2		ПУ 60х14х6 А20 В10 М8	2 шт	7		Болт DIN 933 – 8.8 10х030	2 шт
3		Демпфер жёлтый	2 шт	8		Шайба Гровера DIN 127 М10	2 шт
4		Болт DIN 933 – 8.8 08х020	2 шт	9		Шайба кузов. DIN 9021 М 10 *200*	2 шт
5		Шайба Гровера DIN 127 М08	2 шт				

Автомобиль без защиты

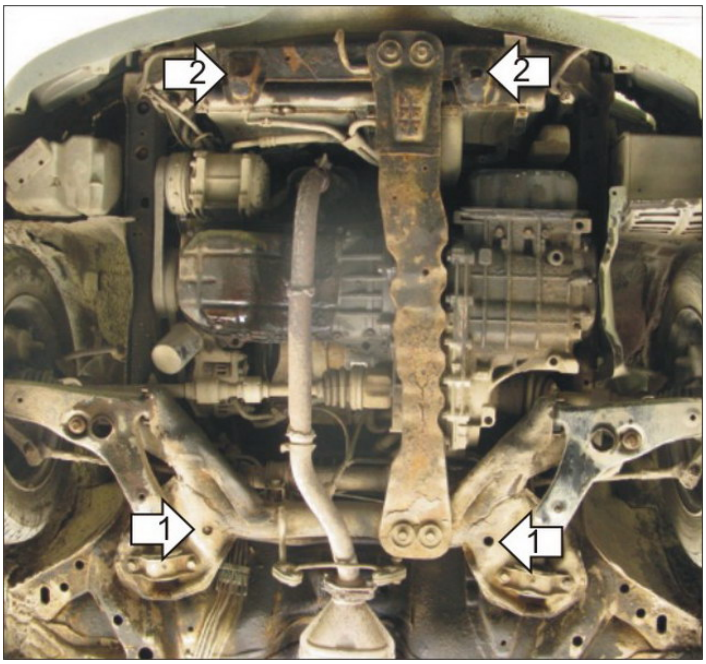

Автомобиль с защитой

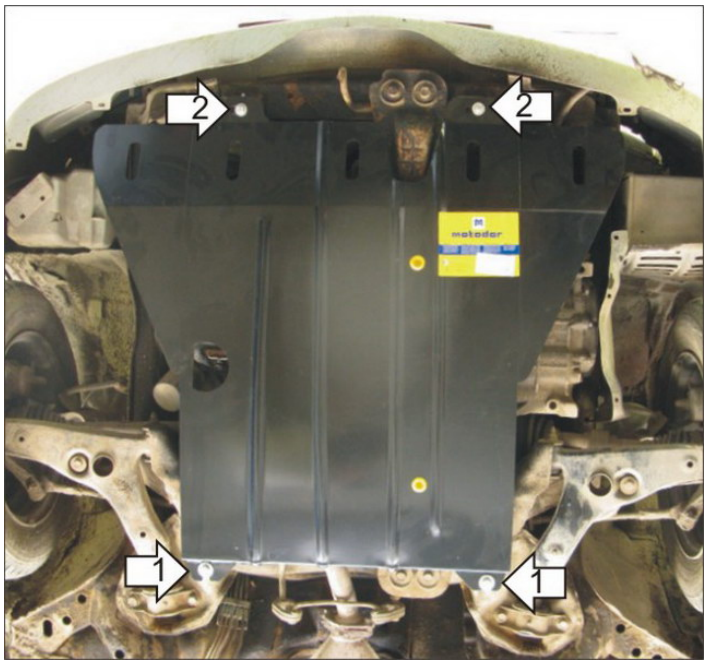

Порядок установки

1. Установить на подрамник моторного отсека задние точки крепления Защиты при помощи ПР 50х20х6 М10, Болтов М10х30, Шайб 10 и Гроверов 10.
2. Установить на поперечную балку крепления радиатора передние точки крепления Защиты при помощи ПУ 60х14х6 А20В10 М8, Болтов М8х30, Шайб 8 и Гроверов 8.